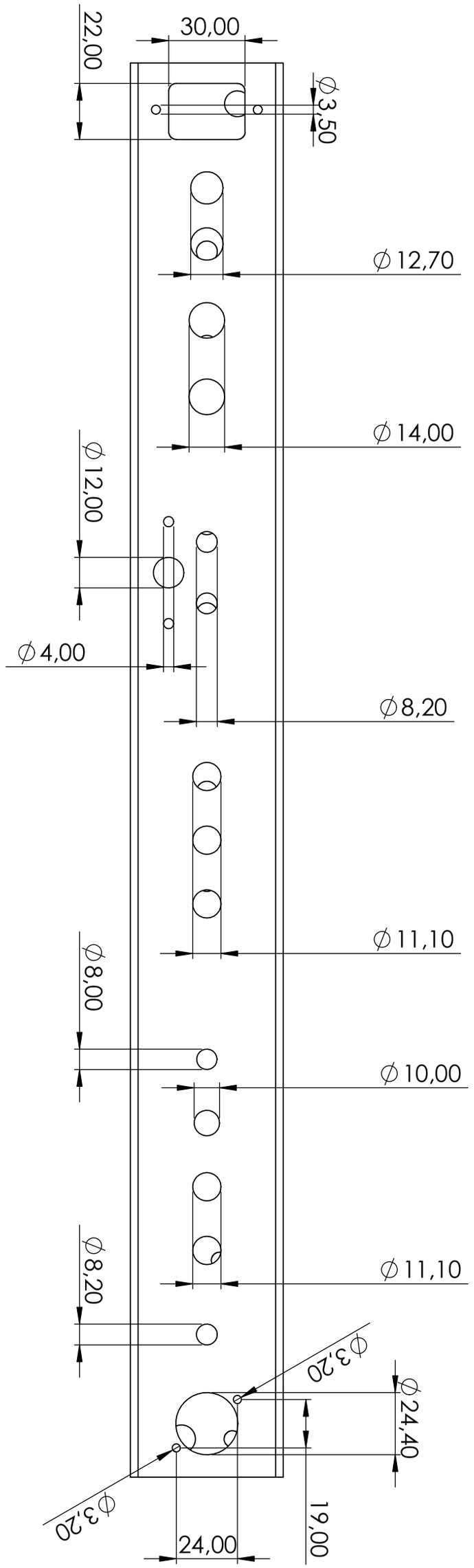
22,00
30,00
∅3,50
∅12,70
∅14,00
∅12,00
∅4,00
∅8,20
∅11,10
∅8,00
∅10,00
∅8,20
∅11,10
∅3,20
∅24,40
∅3,20
24,00
19,00

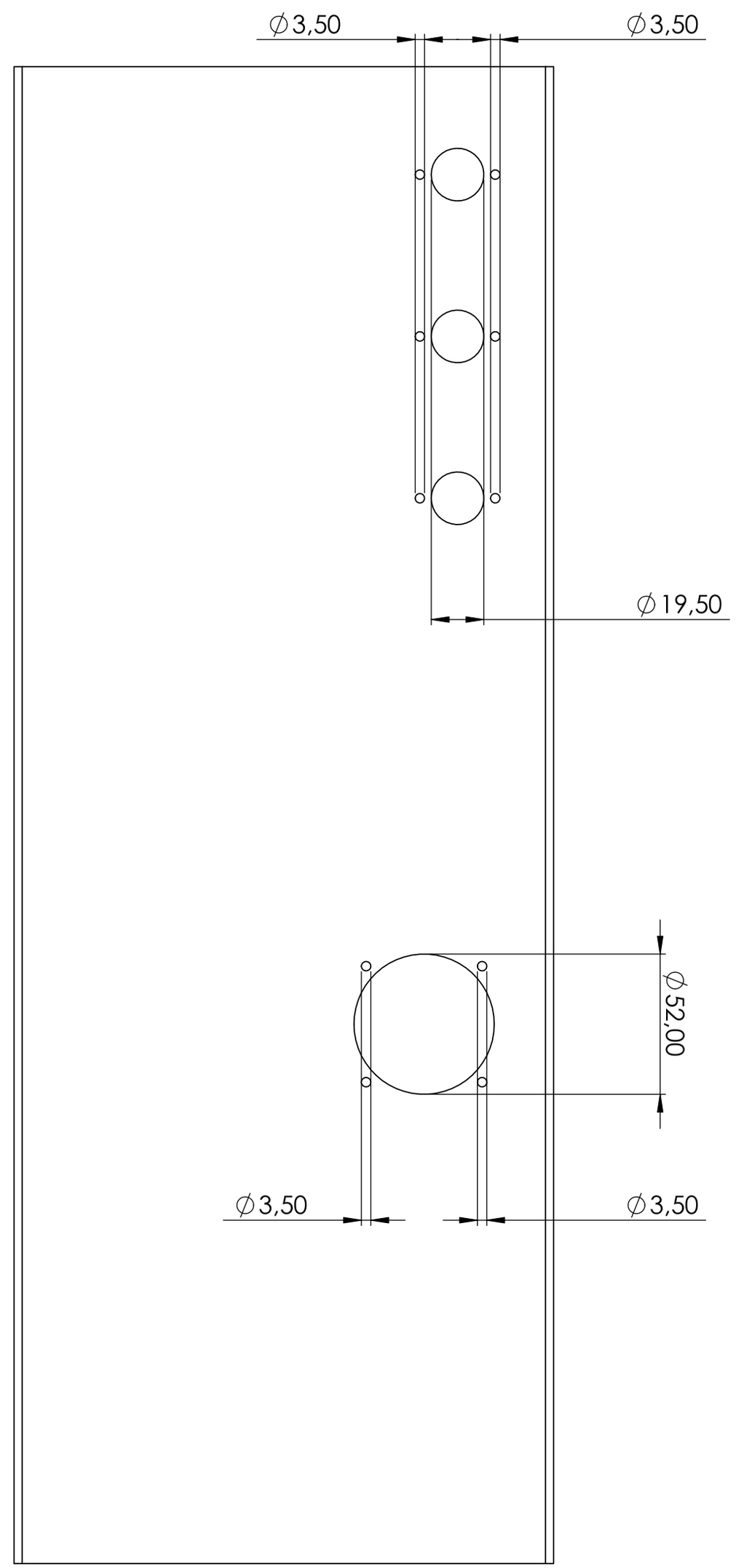
∅3,50
∅3,50
∅19,50
∅52,00
∅3,50
∅3,50

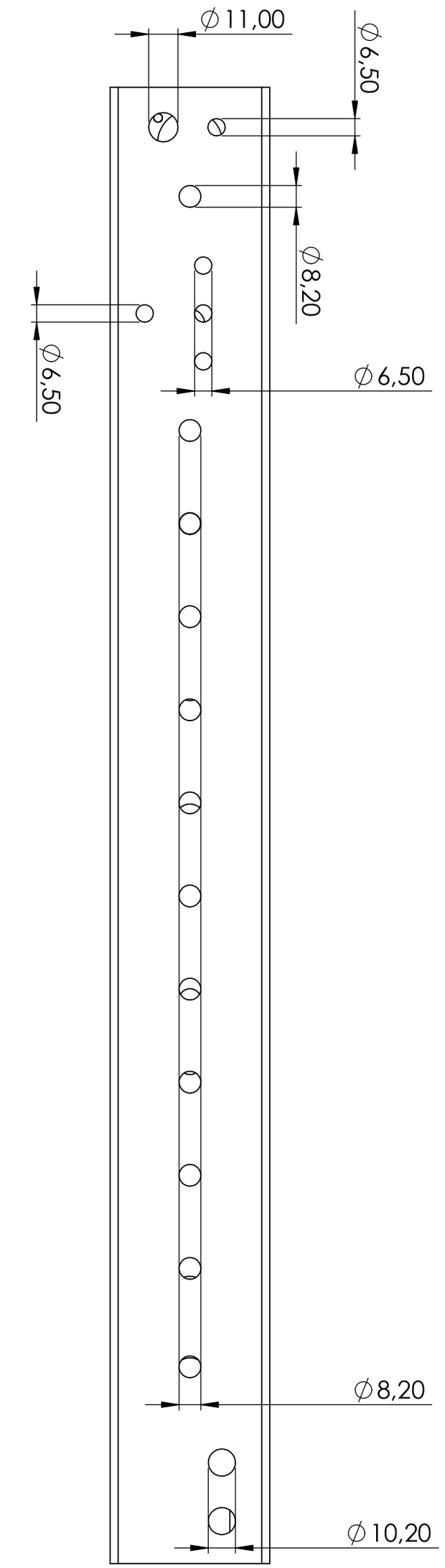
∅11,00
∅6,50
∅8,20
∅6,50
∅6,50
∅8,20
∅10,20