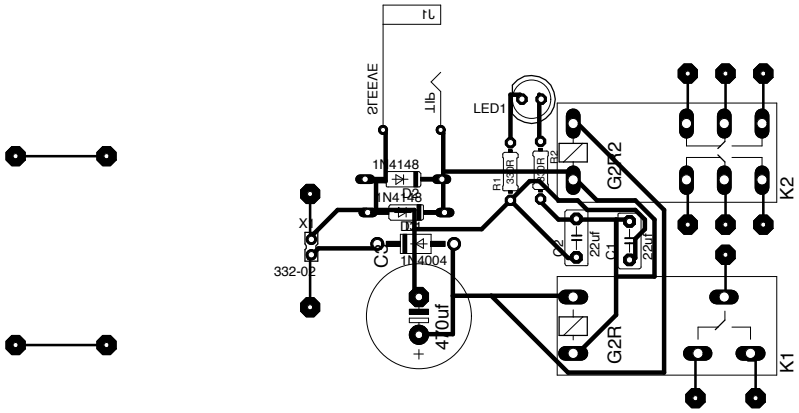
J1
STEEVE
gIT
1N4148
D4
1N4148
D3
X
332-02
C3
1N4004
D1
+
470uf
LED1
R1
33Ω
R2
1K2Ω
G2R2
C2
22uf
C1
22uf
G2R
K2
K1