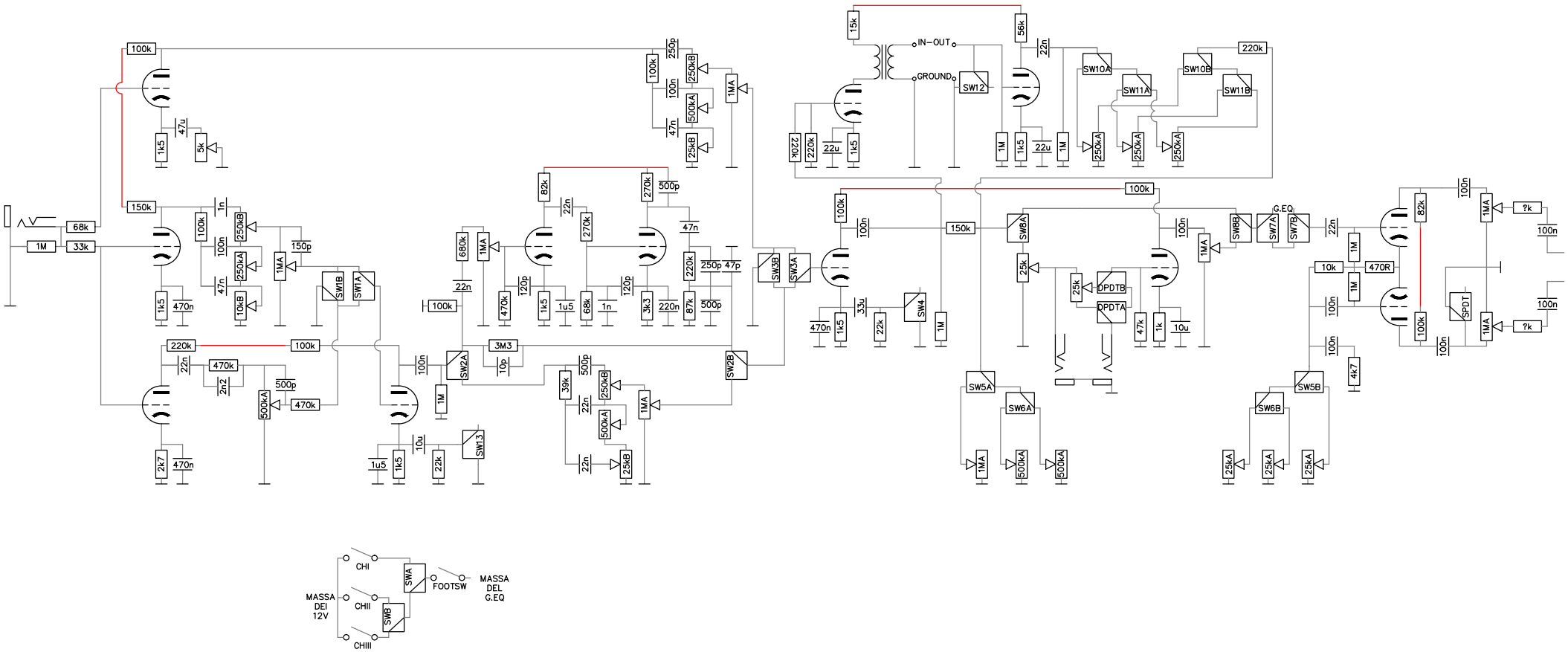
IN-OUT
GROUND
G.EQ
DPDTB
DPDTA
SPDT
SW1A
SW1B
SW2A
SW2B
SW3A
SW3B
SW4
SW5A
SW5B
SW6A
SW6B
SW7A
SW7B
SW8A
SW8B
SW10A
SW10B
SW11A
SW11B
SW12
SW13
68k
33k
1M
150k
100k
220k
470k
470R
10k
15k
56k
82k
270k
680k
3M3
39k
25k
47k
1k
4k7
?k

CHI
CHII
CHIII
SWA
SWB
FOOTSW
MASSA
DEI
12V
MASSA
DEL
G.EQ